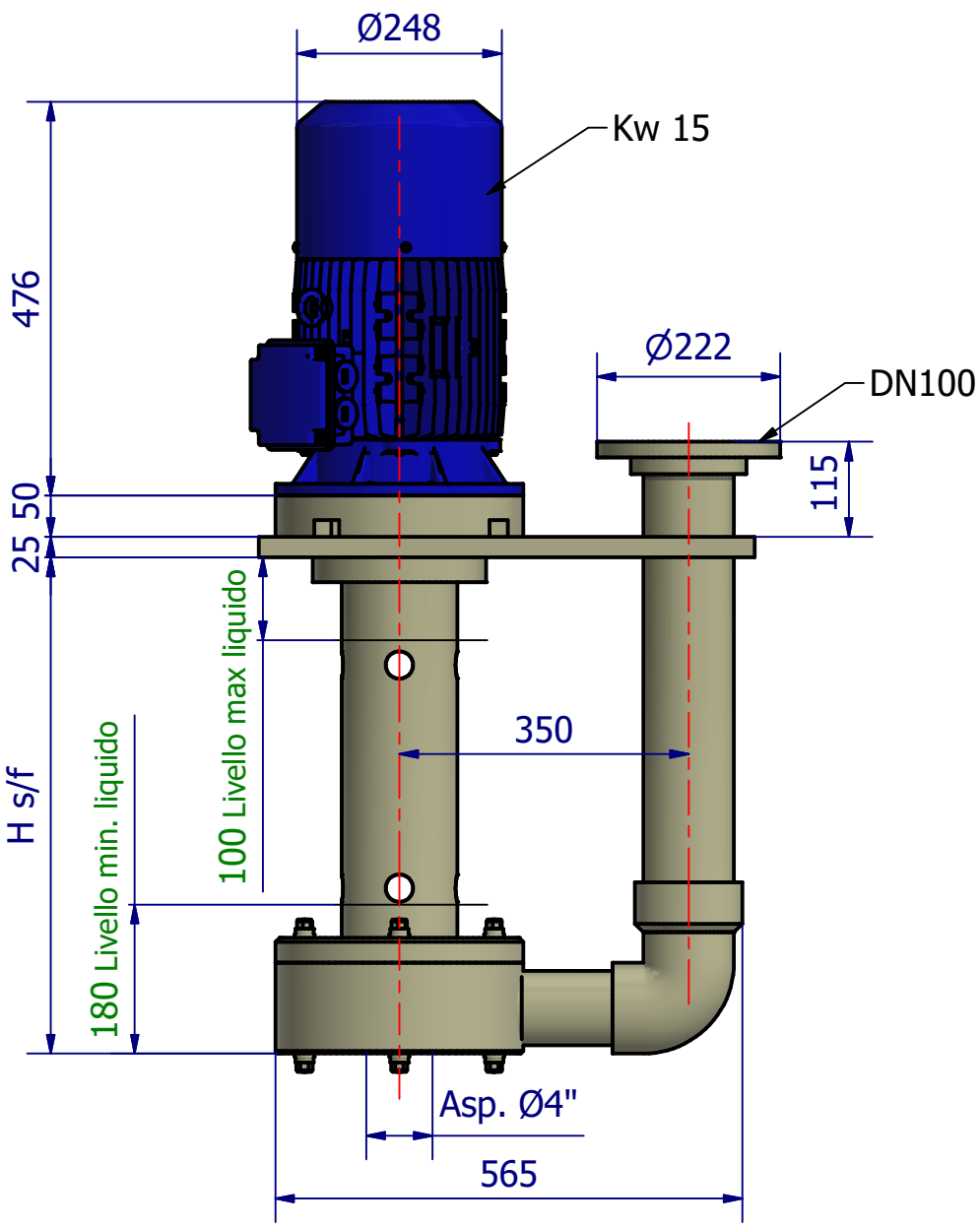


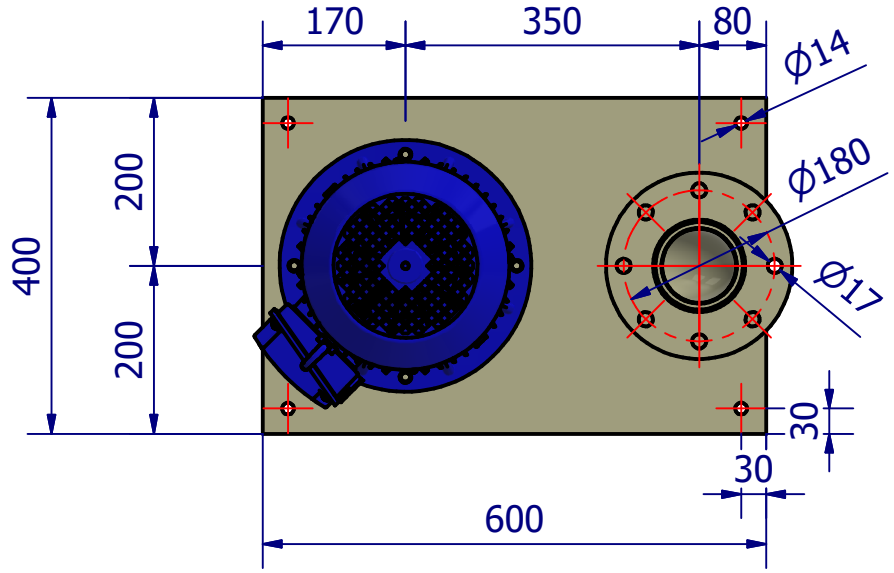


| | | |
|---|---|---|
| Disegno n.: | DIMENSIONALE V4B8-LV | Materiale: |
| ciemme di Morelli D. & C. S.a.s. Via Monte Grappa, 36 20026 Novate Milanese (MI) | Note: | |
| | Data: 17/01/2020 | Foglio: 2/2 |