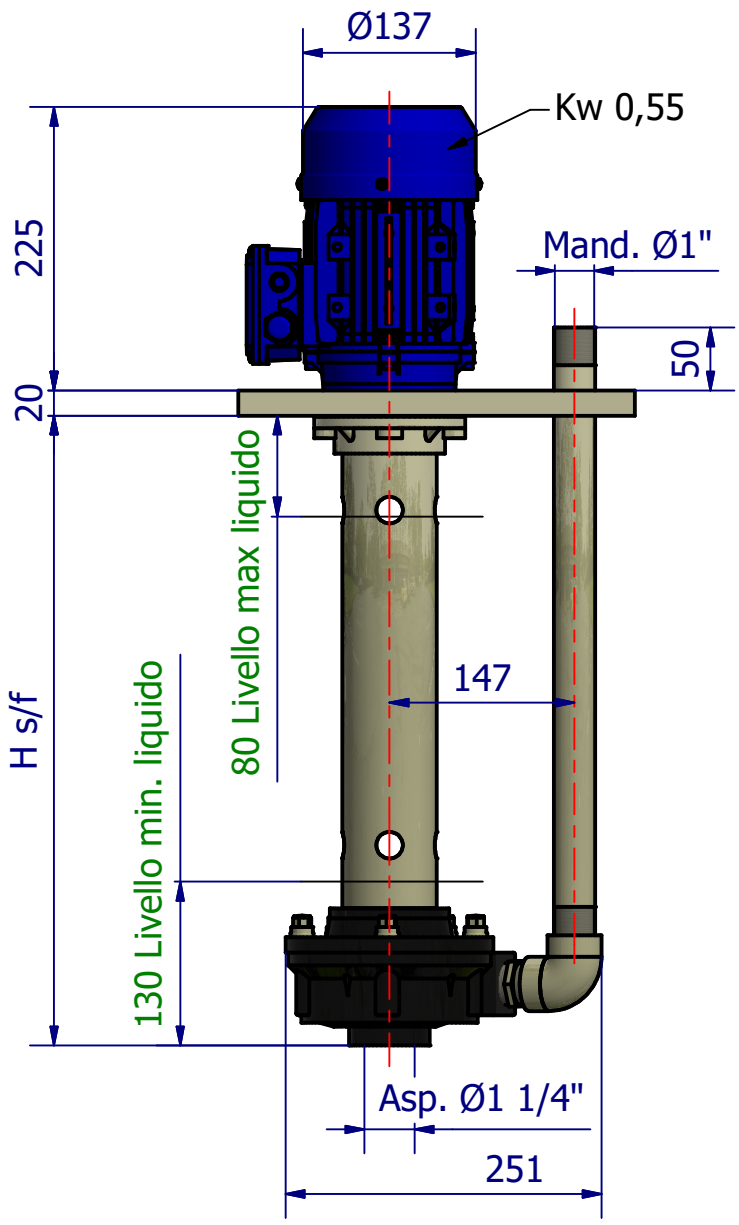

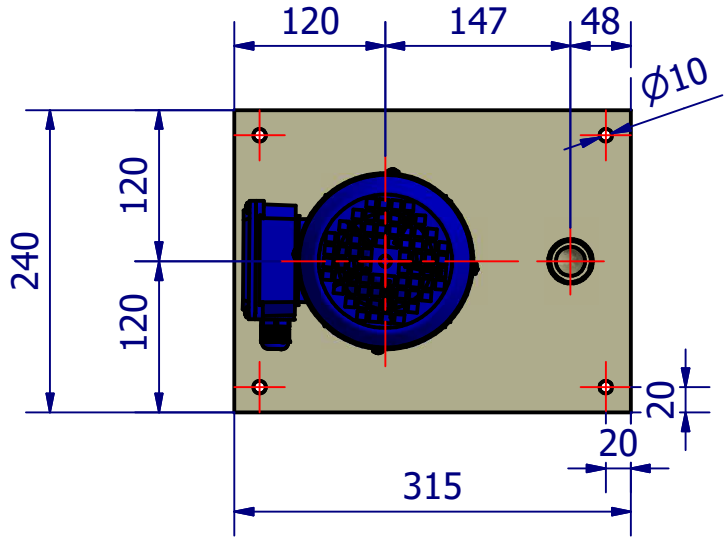

Disegno n.:	DIMENSIONALE V2B1	Materiale:
ciemme di Morelli D. & C. S.a.s. Via Monte Grappa, 36 20026 Novate Milanese (MI)	Note:	
	Data: 18/11/2019	Foglio: 2/2