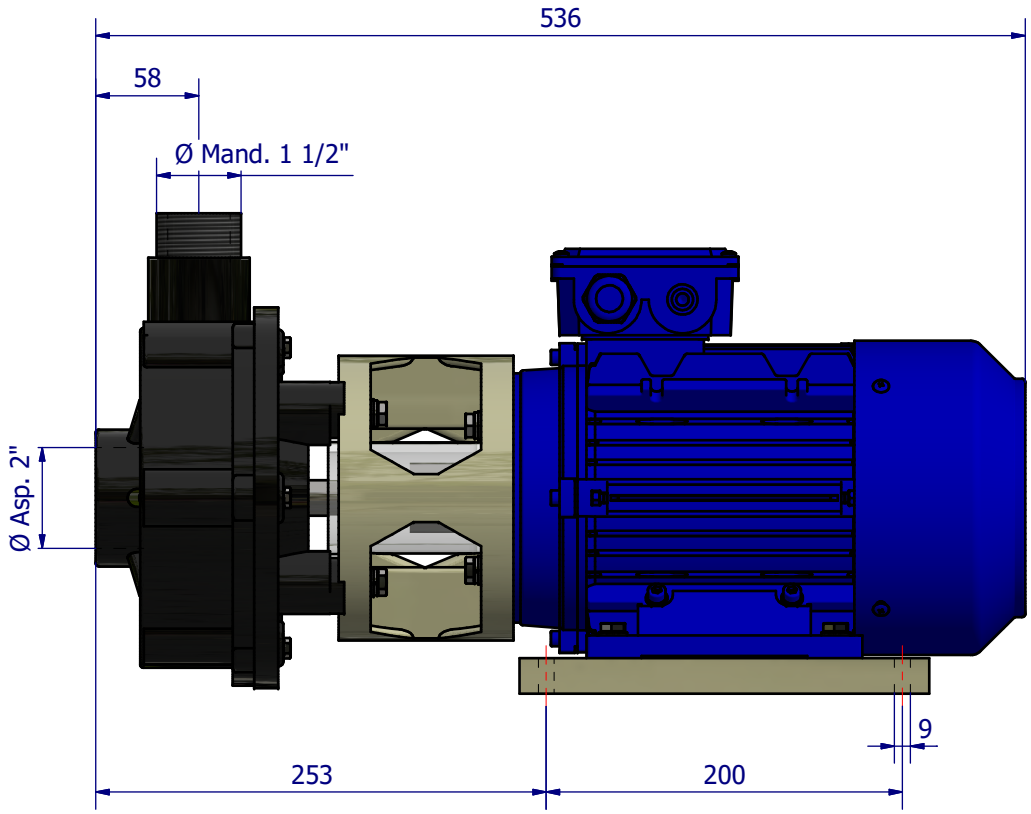

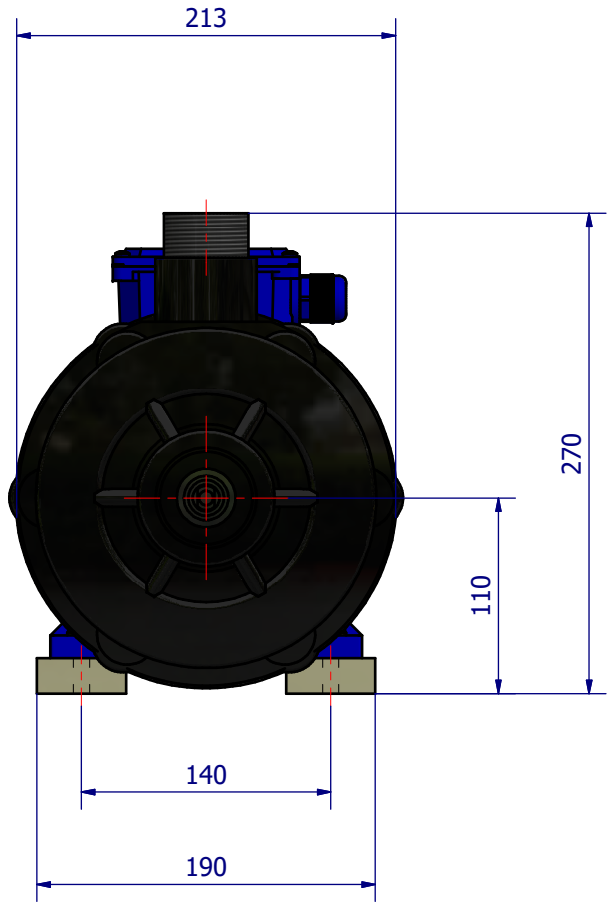

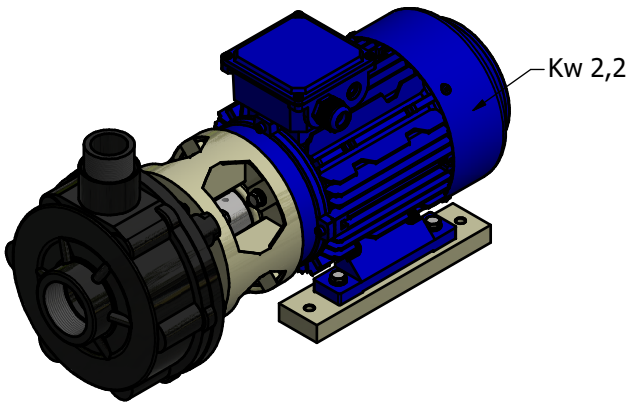

Disegno n.:	DIMENSIONALE O3A2	Materiale:
ciemme di Morelli D. & C. S.a.s. Via Monte Grappa, 36 20026 Novate Milanese (MI)	Note:	
	Data: 10/02/2020	Foglio: 1/1